Реле времени типа РВ 01 применяется в схемах устройств релейной защиты и системной автоматики для селекции управляющих сигналов по длительности, либо для передачи их в контролируемые электрические цепи с установленной выдержкой времени.

Условия эксплуатации

Климатическое исполнение УХЛ или О, категория размещения "4" по ГОСТ 15150-69.
Диапазон рабочих температур окружающего воздуха от - 40 °С до + 55 °С.
Группа механического исполнения М40 по ГОСТ 17516.1-90, при этом вибрационные нагрузки с максимальным ускорением 3 g в диапазоне частот от 5 до 15 Гц, 1 g в диапазоне частот от 16 до 100 Гц.
Степень защиты оболочки реле IP40, а контактных зажимов для присоединения внешних проводников - IP00 по ГОСТ 14255-69.

Основные параметры

Номинальное напряжение питания, В:	-
- постоянного тока	24 или 48, 60, 110, 220
- переменного тока	100, 127, 220, 380 с внешним балластным резистором
Номинальная частота переменного тока, Гц	50 или 60
Номинальные диапазоны регулировки выдержки времени, с	от 0,1 до 5,0 от 0,1 до 50,0

Технические данные

Способ регулировки уставок	ступенчатый
Количество переключающих контактов	2
Средняя основная погрешность d*, выраженная в процентах от уставки Т:	$(d^* = \pm (a + b \frac{T_{макс}}{T},$
- для исполнения: 0,1 - 5,0 с	a=2,0; b=0,2
- для исполнения: 0,1 - 50,0 с	a=3,0; b=0,06
Время возврата (на постоянном и переменном токе), с:	
- для исполнения 0,1-5,0	0,04; 0,055
- для исполнения 0,1-50,0	0,06; 0,075
Время повторной готовности (на постоянном и переменном токе), с:	
- для исполнения 0,1-5,0	0,06; 0,07
- для исполнения 0,1-50,0	0,1; 0,11
Потребляемая мощность:	
- при постоянном токе и Uном, Вт:	
24 В	2,0
48 В	2,5
60 В	3,0
110 В	5,0
220 В	10,0
- при переменном токе и Uном, ВА:	-
100 В	6,0
127 В	7,0
220 В	11,0
380 В	20,0
Конструктивное исполнение по способу присоединения внешних проводников:	переднее, заднее (винтом)
Габаритные размеры, мм, не более	66 x 152 x 181
Масса реле, кг, не более	1,0

Коммутационная способность (а) и износостойкость (б, в) контактов реле РВ 01 приведены в таблице 1.

Таблица 1

Параметры	**Вариант нагрузки**		
	а	**б**	**в**
Отключаемая мощность:			
- при постоянном токе, Вт	30	20	10
- при переменном токе, ВА	250	150	100
Ток включения, А:			

- постоянный	5,0	0,25	0,25
- переменный	5,0	2,5	2,5
Ток отключения, А:			
- постоянный	1,0	0,25	0,25
- переменный	2,0	0,75	0,75
Количество ВО, тыс.циклов	25	1000	1600

Конструкция

Реле выполнены с использованием современной микроэлектронной базы. Реле выпускается в унифицированном корпусе "СУРА" I габарита несъемного исполнения.

НТД - ТУ16-523.557-78.

При заказе реле необходимо указать:

- обозначение типа реле;
- климатическое исполнение (УХЛ4 или О4);
- номинальное напряжение питания постоянного или переменного тока;
- максимальную выдержку времени;
- вид присоединения внешних проводников: переднее или заднее винтом;
- наличие внешнего балластного резистора (только в комплект реле для использования в сети 380 В переменного тока);
- номер технических условий.

Габаритные размеры РВ 01

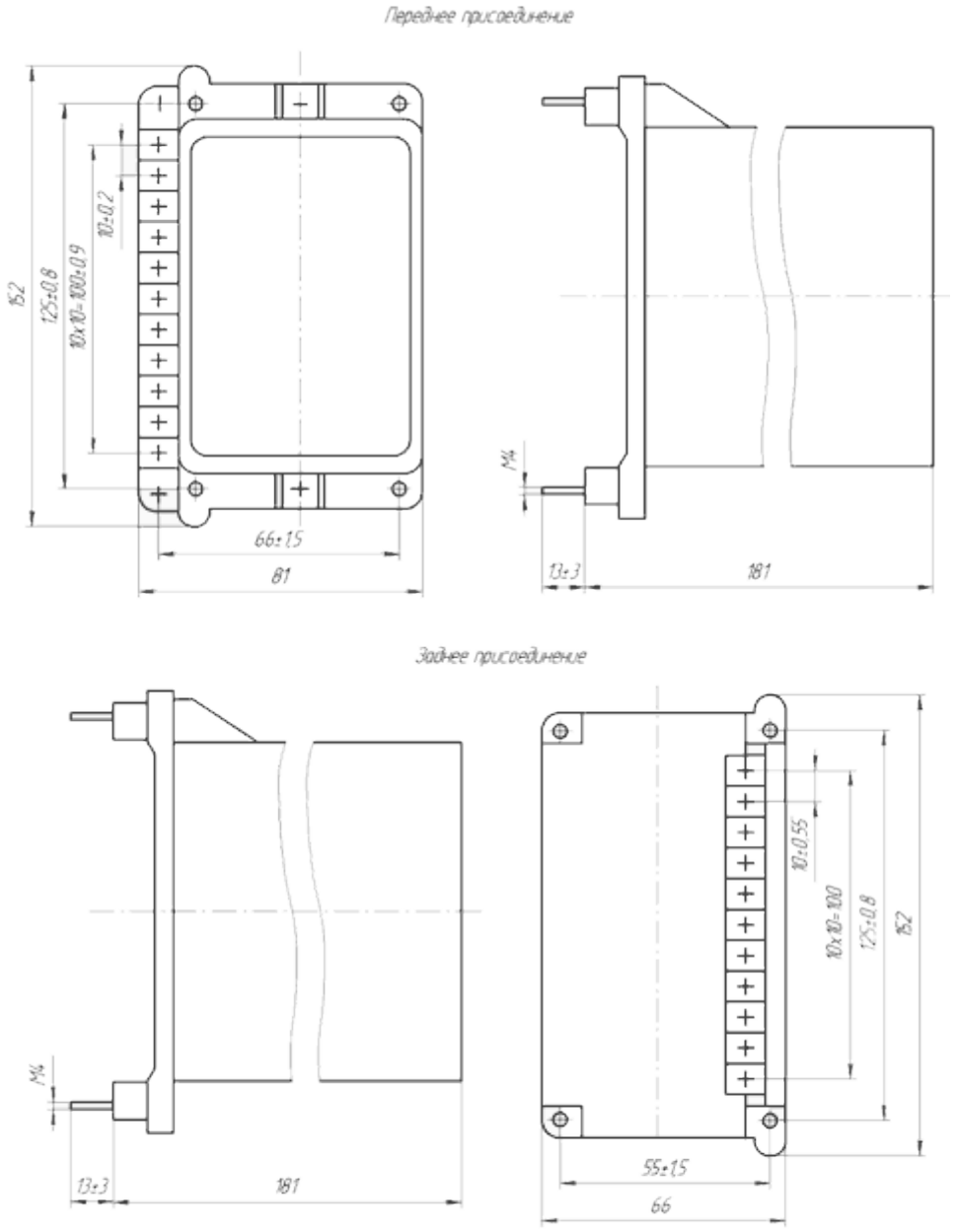

Рисунок 1 - Габаритные, установочные и присоединительные размеры реле серии РВ01 Размеры без предельных отклонений максимальные

Схема присоединения РВ 01

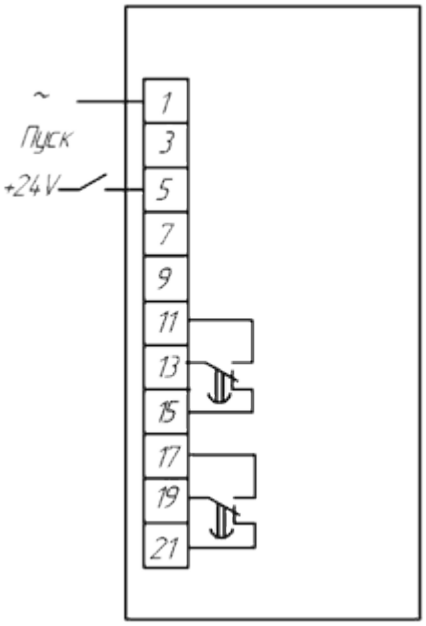

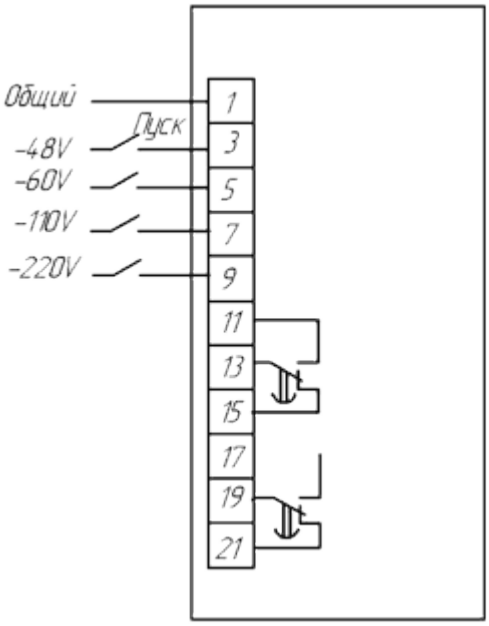

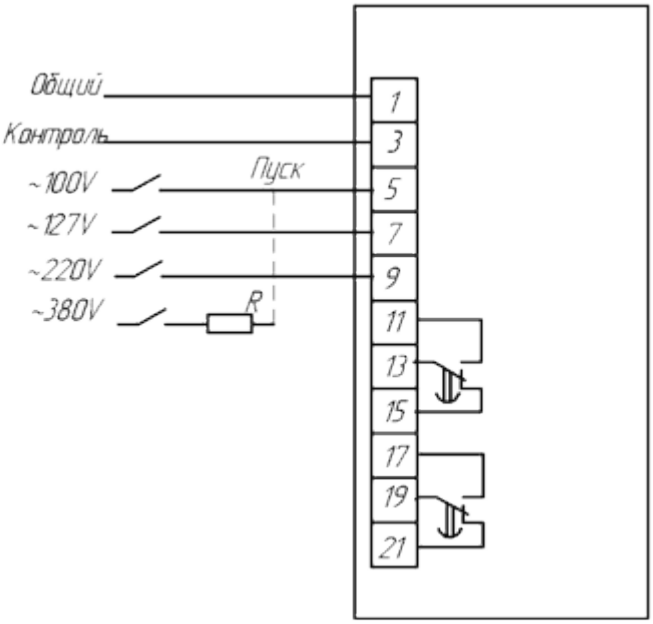

Исполнитель: Чуприков Александр
Тел./факс: (017)369-63-92 т.м.(029)624-29-90
avchuprikov5@gmail.com